Gruppo Dimensione Comunità srl
Via Ca' Bertoncina, 47, 24068 Seriate BG
Tel 035 4522422
info@dimensionecomunita.it

Catalogo: **Giochi da Esterno**
Categoria:
Codice: **PE02189**
Tipi di scuola: **materna**

Descrizione:

Postazione carrucola, disponibile nella versione in legno lamellare e acciaio o in acciaio e HDPE.
La struttura si compone di una pedana posta all'altezza di 50 cm sulla quale si posiziona un piano che permette di giocare con sabbia ed acqua, trasportate tramite la carrucola posta su un palo messo all'estremità.

Dimensioni: 100x148 cm
Altezza palo principale: 240 cm

Note:

QUESTA STRUTTURA NON RICHIEDE L'UTILIZZO DI PAVIMENTAZIONE ANTITRAUMA.I colori delle attrezzature rappresentati nelle immagini sono da considerarsi puramente indicativi.

Gruppo Dimensione Comunità srl
Via Ca' Bertoncina, 47, 24068 Seriate BG
Tel 035 4522422
info@dimensionecomunita.it
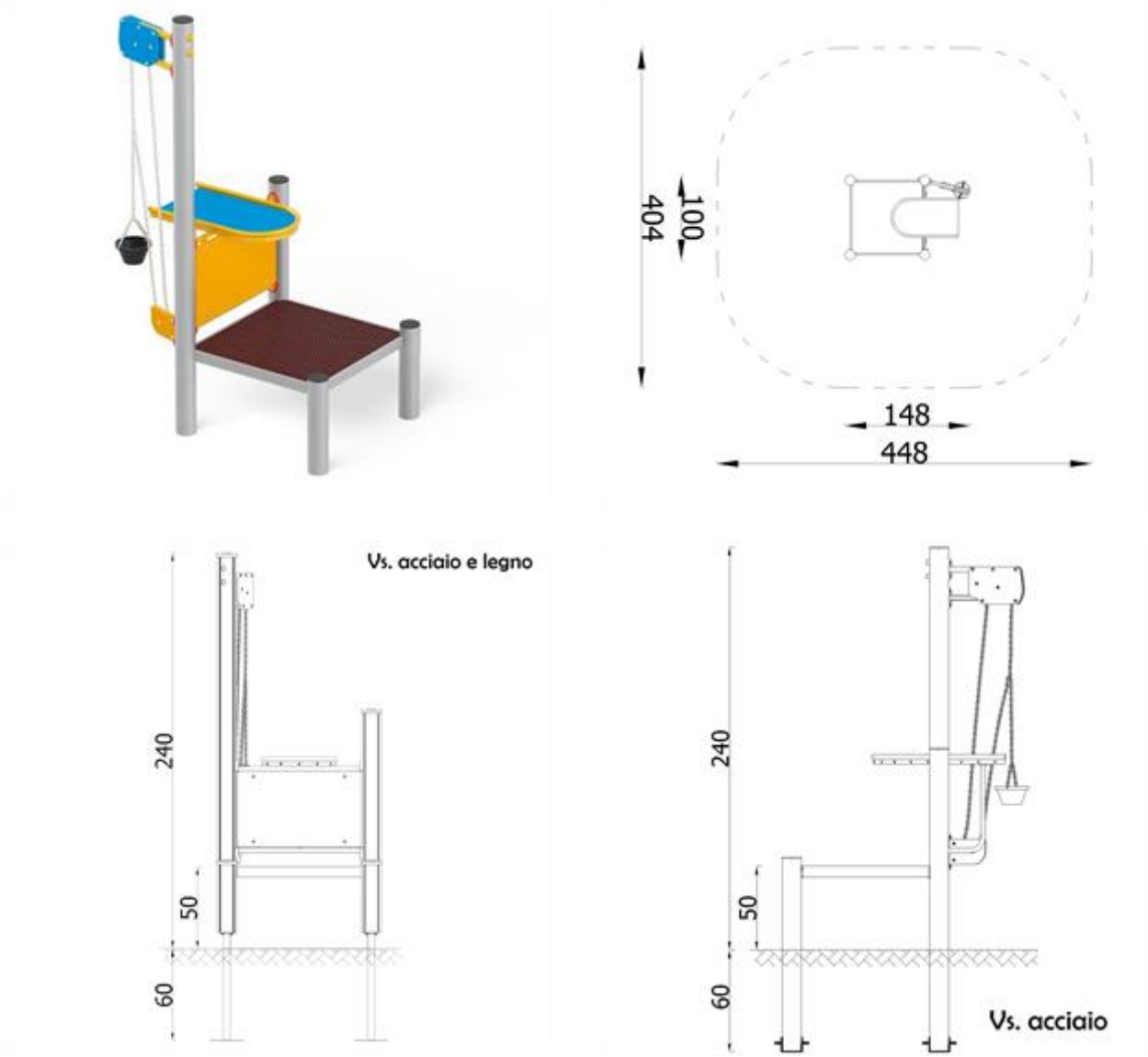
Allegati: