Gruppo Dimensione Comunità srl
Via Ca' Bertoncina, 47, 24068 Seriate BG
Tel 035 4522422
info@dimensionecomunita.it

Catalogo: **Giochi da Esterno**
Categoria: **Castelli in alluminio**
Codice: **PE22031**

Descrizione:

Scivolo con struttura realizzata interamente in alluminio anodizzato e rivestimenti multicolore in polietilene ad alta densità molecolare (HDPE).
Dotato di scaletta a pioli e piano inclinato dello scivolo in acciaio.
Lo scivolo è completamente rifinito con viti dotate di tappo di chiusura.
Disponibile nella versione con pedana H 90 o H 130.

Gruppo Dimensione Comunità srl
Via Ca' Bertoncina, 47, 24068 Seriate BG
Tel 035 4522422
info@dimensionecomunita.it
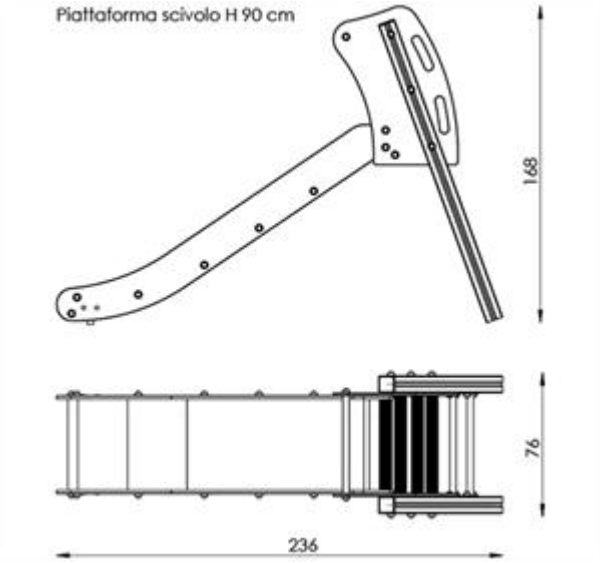
Allegati: