Gruppo Dimensione Comunità srl
Via Ca' Bertoncina, 47, 24068 Seriate BG
Tel 035 4522422
info@dimensionecomunita.it

Catalogo: **Giochi da Esterno**
Categoria: **Castelli in alluminio**
Codice: **PE22021**

Descrizione:

Castello composto da sei torri triangolari di altezze diverse, collegate tra loro con scivolo in polipropilene da pedana H 130 cm.
Si accede da una arrampicata verticale in polietilene, da una pertica in alluminio o da una scala a pioli.
Struttura realizzata interamente in alluminio anodizzato e rivestimenti multicolore in polietilene ad alta densità molecolare.
Il castello è completamente rifinito con viti dotate di tappo di chiusura.

Area di ingombro: 385 x 180 cm
Area di sicurezza: 700 x 500 cm

Note:

Per un corretto mantenimento dell'articolo si consiglia una manutenzione annuale.

Gruppo Dimensione Comunità srl
Via Ca' Bertoncina, 47, 24068 Seriate BG
Tel 035 4522422
info@dimensionecomunita.it
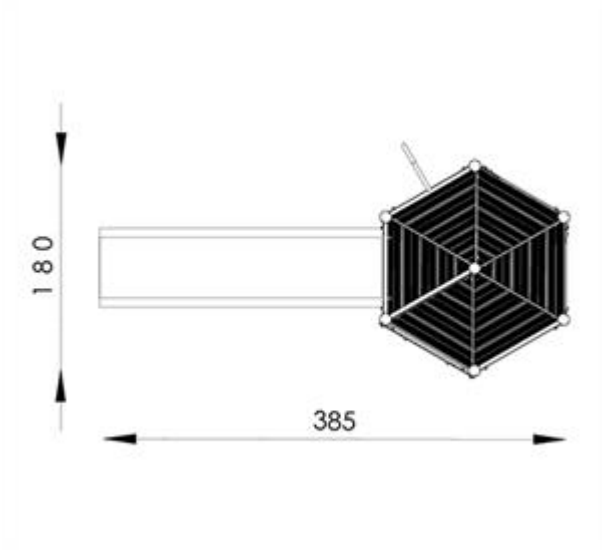
Allegati: