Gruppo Dimensione Comunità srl
Via Ca' Bertoncina, 47, 24068 Seriate BG
Tel 035 4522422
info@dimensionecomunita.it

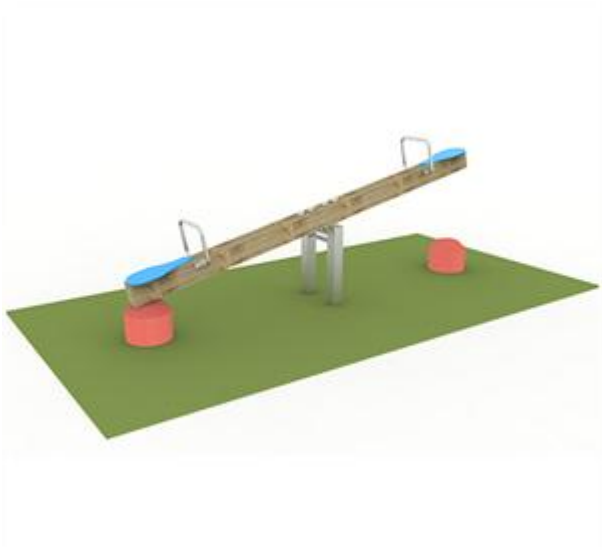

Catalogo: **Giochi da Esterno**
Categoria: **Bilici per parco giochi**
Codice: **PE02011**

Descrizione:

Bilico di legno 2 o 4 posti, adatto a bambini dai 2 ai 12 anni.
Trave oscillante di sezione 15x9 cm in legno lamellare.
Basamento in acciaio zincato, sistema di oscillazione con meccanismo a fulcro, maniglioni in acciaio verniciato e sedute in polietilene.
Tutti i nostri legni sono realizzati in pino nordico con impregnazione ecologica a pressione che permette una protezione ottimale e duratura del legno all'esterno.

Dimensioni:
versione 2 posti - L 300 x P 40 x H max 100 cm
Area di sicurezza: 21 mq
versione 4 posti - L 400 x P 40 x H max 100 cm
Area di sicurezza: 24,5 mq

Note:

QUESTA STRUTTURA NON RICHIEDE L'UTILIZZO DI PAVIMENTAZIONE ANTITRAUMA, SE INSTALLATA SU PRATO

Gruppo Dimensione Comunità srl
Via Ca' Bertoncina, 47, 24068 Seriate BG
Tel 035 4522422
info@dimensionecomunita.it

Allegati:

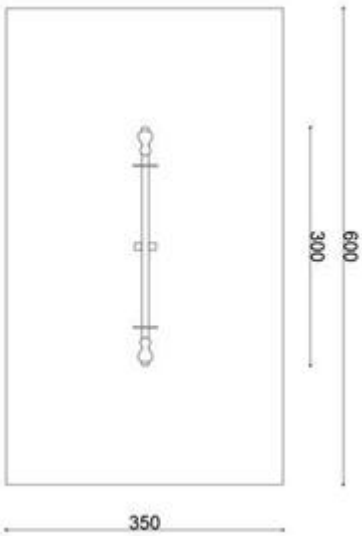

Gruppo Dimensione Comunità srl
Via Ca' Bertoncina, 47, 24068 Seriate BG
Tel 035 4522422
info@dimensionecomunita.it

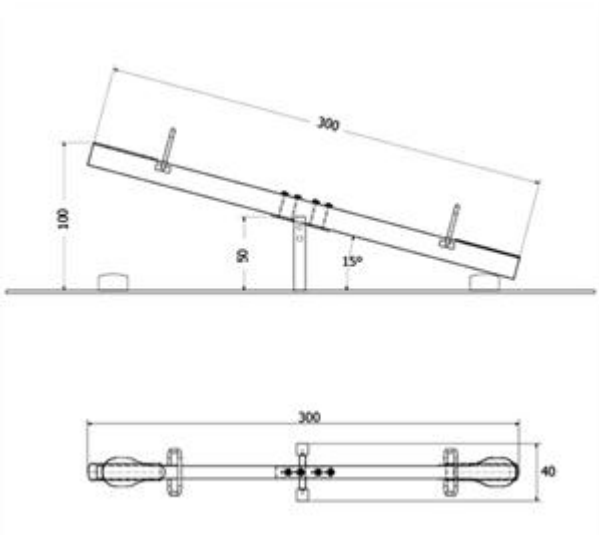
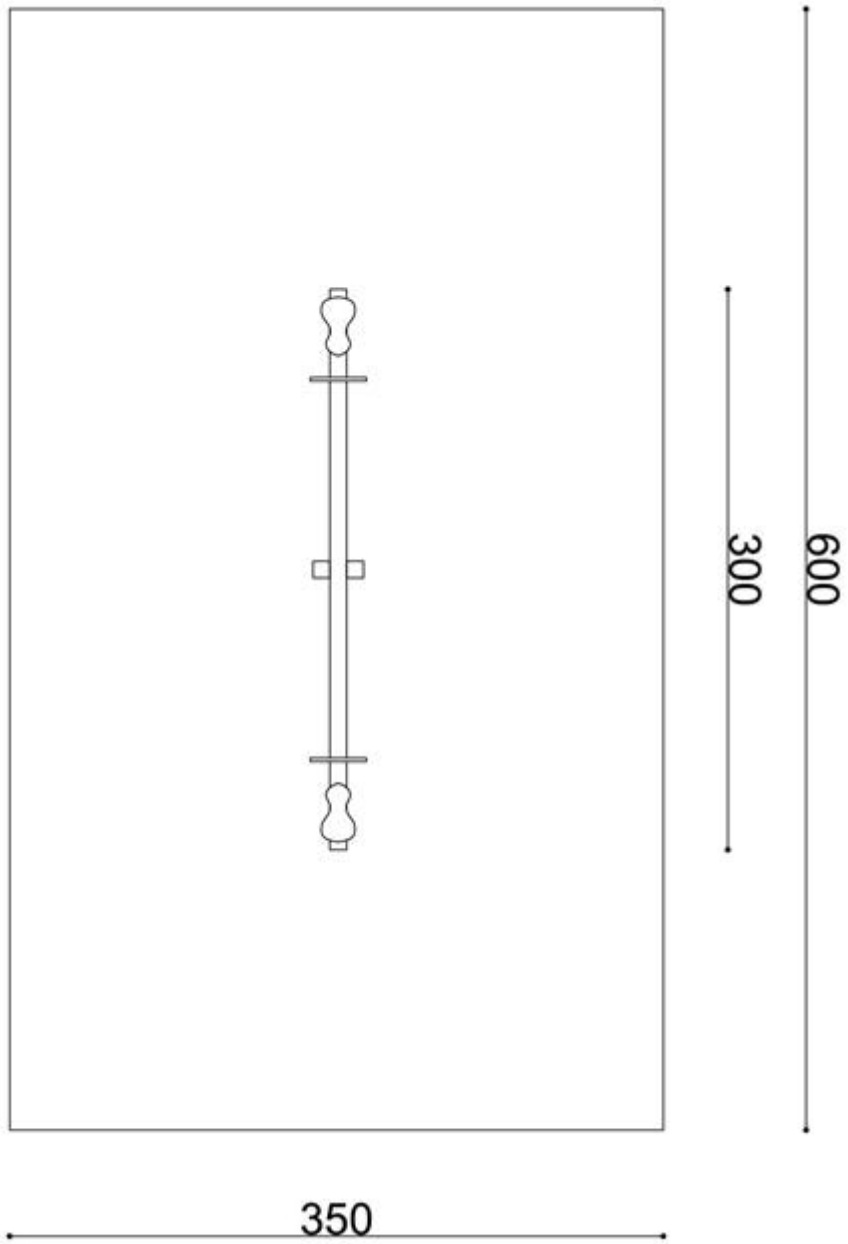
Gruppo Dimensione Comunità srl
Via Ca' Bertoncina, 47, 24068 Seriate BG
Tel 035 4522422
info@dimensionecomunita.it